VÝPIS DVERÍ - Dp

SO 01.1 REKONŠTRUKCIA INTERNÁTU

OZN.	POPIS SCHÉMATICKÉ ZOBRAZENIE - POHĽAD Z EXTERIÉRU	POČET KUSOV	ZASKLENIE / VÝPLŇ	FARBA

Dp i3-P
Dp i3-L
PR 4

DVERE - JEDNOKRÍDLOVÉ, KRÍDLO OTVÁRAVÉ - POŽIARNE DELIACE

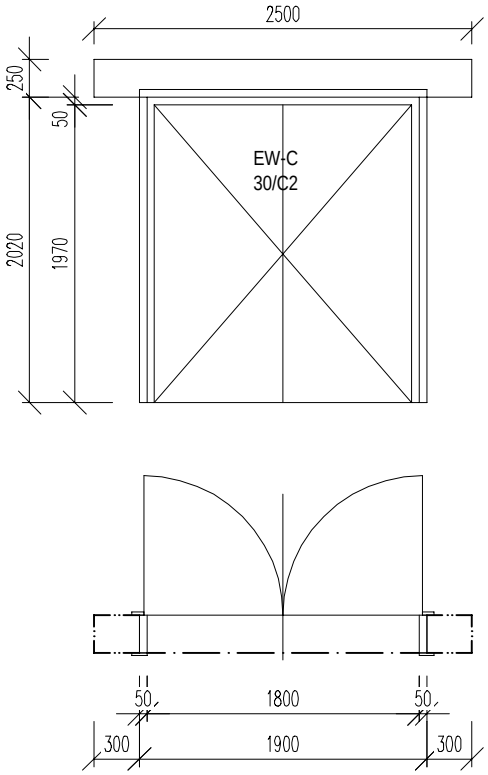

	P	L
1.NP	1	0
2.NP	0	0
3.NP	0	0
4.NP	0	0
5.NP	0	0
6.NP	0	0
Σ	1	0

PLNÁ VÝPLŇ

RGB 209,210,209
napr. RAL 7047, 7035

POZNÁMKY:
- PRI REALIZÁCII POSTUPOVAŤ PODĽA TECHNOLOGICKÉHO PREDPISU VÝROBCU
- POŽIADAVKA NA ZVUKOVÚ IZOLÁCIU Rw 32 dB
- POŽIADAVKA NA POŽIARNU ODOLNOSŤ EW-C 30/C2
POŽIARNE DVERE SÚ NAVRHNUTÉ S OBLÔŽKOVOU ZÁRUBŇOU SO ŠÍRKOU ZÁRUBNE DO 50 mm OTVOR JE NUTNÉ Prispôsobiť PODĽA OBJEDNANÝCH DVERÍ. V PRÍPADE ZÁMENY OBLOŽKOVEJ POŽIARNEJ ZÁRUBNE ZA NAPR RÁMOVÚ ZÁRUBŇU JE NAVRHNUTÝ STAVEBNÝ OTVOR NEVYHOVUJÚCI A JE NUTNÉ HO V ČAS UPRAVIŤ.
- NAD DVERE OSADIŤ PREKLADY PR / 1 DĹŽKY 1250 mm

ROZMER OTVORU š/v (mm)	1900/2020	PLOCHA OTVORU A (m2)	3,838
PRECHODOVÁ ŠÍRKA (mm)	1800	PRECHODOVÁ VÝŠKA (mm)	1970

Dp i6-P
Dp i6-L
PR 3

DVERE - JEDNOKRÍDLOVÉ, KRÍDLO OTVÁRAVÉ - POŽIARNE DELIACE

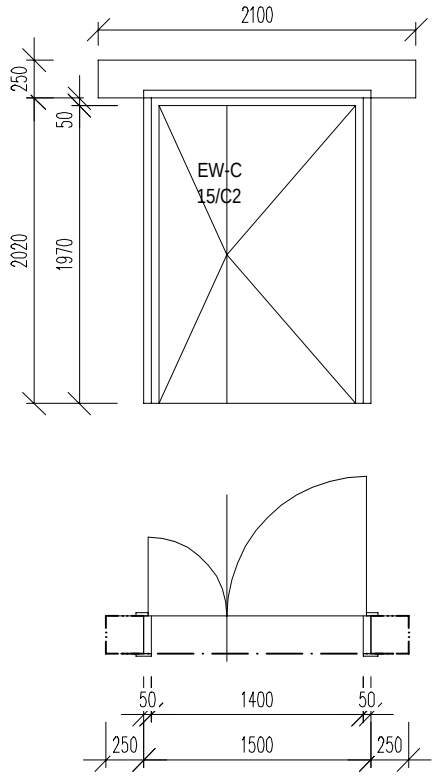

	P	L
1.NP	0	1
2.NP	0	0
3.NP	0	0
4.NP	0	0
5.NP	0	0
6.NP	0	0
Σ	0	1

PLNÁ VÝPLŇ

RGB 209,210,209
napr. RAL 7047, 7035

POZNÁMKY:
- PRI REALIZÁCII POSTUPOVAŤ PODĽA TECHNOLOGICKÉHO PREDPISU VÝROBCU
- POŽIADAVKA NA ZVUKOVÚ IZOLÁCIU Rw 32 dB
- POŽIADAVKA NA POŽIARNU ODOLNOSŤ EW-C 30/C2
POŽIARNE DVERE SÚ NAVRHNUTÉ S OBLÔŽKOVOU ZÁRUBŇOU SO ŠÍRKOU ZÁRUBNE DO 50 mm OTVOR JE NUTNÉ Prispôsobiť PODĽA OBJEDNANÝCH DVERÍ. V PRÍPADE ZÁMENY OBLOŽKOVEJ POŽIARNEJ ZÁRUBNE ZA NAPR RÁMOVÚ ZÁRUBŇU JE NAVRHNUTÝ STAVEBNÝ OTVOR NEVYHOVUJÚCI A JE NUTNÉ HO V ČAS UPRAVIŤ.
- NAD DVERE OSADIŤ PREKLADY PR / 1 DĹŽKY 1250 mm

ROZMER OTVORU š/v (mm)	1500/2020	PLOCHA OTVORU A (m2)	4,41
PRECHODOVÁ ŠÍRKA (mm)	1400	PRECHODOVÁ VÝŠKA (mm)	1970